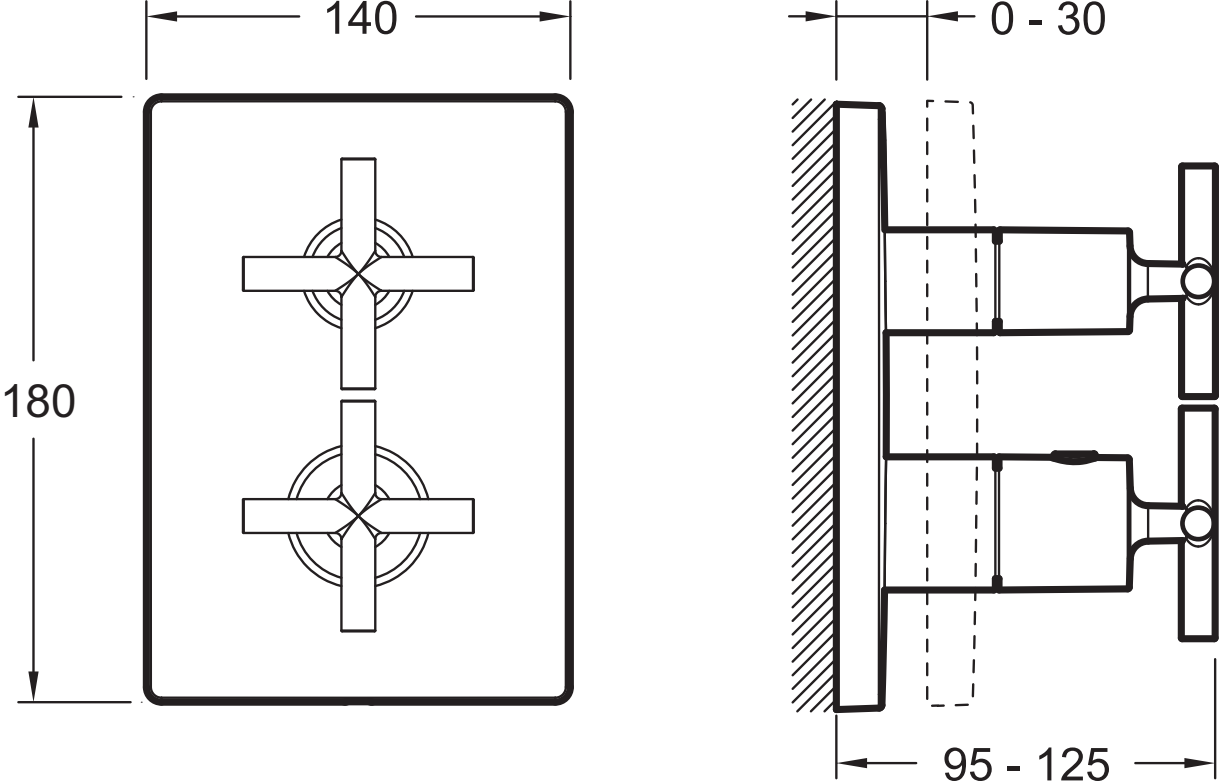
140
180
0 - 30
95 - 125